ZUMTOBEL

CR2 M17k-840 PM WB EVG WH

42187635

LED Hallenleuchte

LED-Hallenleuchte Leuchten Leistung: 97,1 W, inklusive LED-Konverter, elektronischem Vorschaltgerät, Gehäuse aus extra-robustem, tiefgezogenem Stahlblech pulverbeschichtet in Farbe weiß. Abdeckung aus klarem Polymethylmethacrylat (PM) mit hoher Bruchfestigkeit und optimierter Spannungsrissbeständigkeit, besonders beständig gegen Öle, Laugen, Ammoniak und UV-Strahlung. LED-Lebensdauer 100000 h bis zu einem Lichtstromrückgang auf 90 % des Anfangswertes. Farborttoleranz (initial MacAdam): 2. Leuchten Lichtstrom: 16910 lm, Leuchten Lichtausbeute: 174 lm/W Farbwiedergabe Ra > 80, Farbtemperatur 4000 K.Entblendung: UGR < 25 gemäß EN 12464:2011. Geschlossenes, optisches Linsen-System. Linsen mit diagonaler Kalottenstruktur für höchste Effizienz Symmetrisch breit abstrahlende Leuchte (wide beam). Vormontiertes 2 m langes Anschlusskabel 3 x 1 mm² für sehr hohe Dauertemperaturen (halogenfrei, flammhemmend). Vibrationsfest (EN 60598-1:2015 / IEC 60598-1:2017 Ed. 8.1). LED Risikogruppe RG0 (IEC/EN 62471), Leuchte halogenfrei und silikonfrei verdrahtet. Hinweis: Vor Spezifikation für Einsatz in Umgebungsatmosphären mit chem. Belastung, hoher od. kondensierter Leuftfeuchtigkeit, großen Temperaturschwankungen nehmen Sie Kontakt mit Ihrem Berater auf. Schutzklasse: SC1; Schutzart: IP66; Umgebungstemperatur: -10°C bis +45°C; Abmessungen: 540 x 470 x 77 mm. Gewicht: 4,9 kg.

ZS_CR2_F_CRAFT2_performance_M_WH.jpg

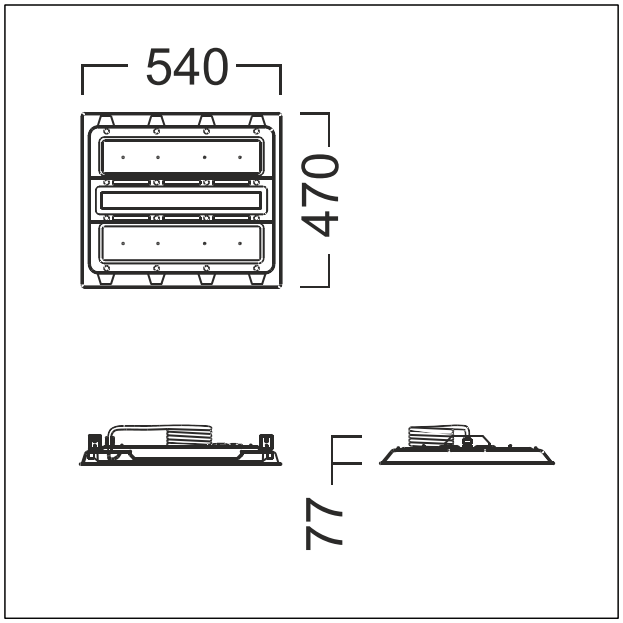

ZS_CR2_M_CRAFT2_performance_M.wmf

Lichtverteilung

STD - Standard

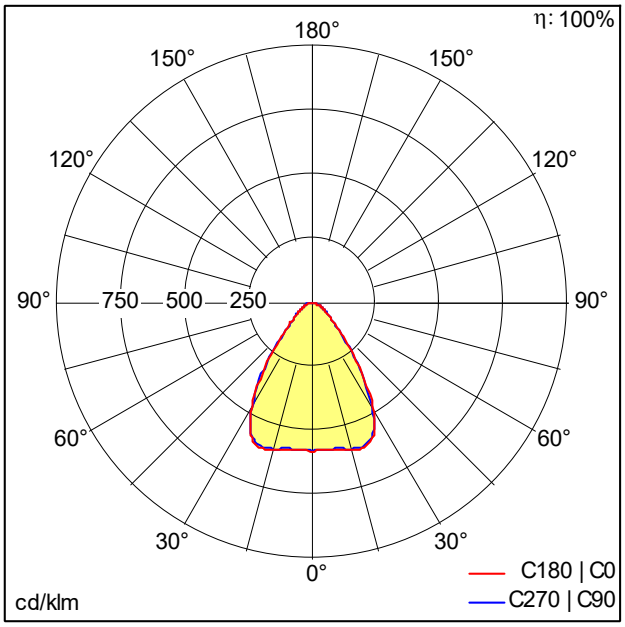

D46450_CR2PL_M17k-840_PM_WB_EVG.ldt

- Lichtquelle: LED
- Leuchten Lichtstrom*: 16910 lm
- Leuchten Lichtausbeute*: 174 lm/W
- Farbwiedergabeindex min.: 80
- Betriebsgerät: 1 x 28003512 LCI 150/500-850/230 flexC NF h28 EXC3
- Ähnlichste Farbtemperatur*: 4000 Kelvin
- Farborttoleranz (initial MacAdam): 2
- Mittlere Bemessungslebensdauer*:
  L90 100000 h bei 45 °C
  L95 100000 h bei 25 °C
  L95 50000 h bei 25 °C
- Leuchten Leistung*: 97,1 W Leistungsfaktor = 0,97
- Steuerung: EVG
- Wartungskategorie CIE 97: E - Geschlossen IP5X
- Total harmonic distortion (THD): 10,99 %

Dieses Produkt enthält eine Lichtquelle der Energieeffizienzklasse C.

Die mit * gekennzeichneten Werte sind Bemessungswerte. Leistung und Lichtstrom unterliegen initial einer Toleranz von +/- 10%, die ähnlichste Farbtemperatur unterliegt initial einer Toleranz von +/- 150K. Die Werte gelten, wenn nicht anders angegeben, für eine Umgebungstemperatur von 25°C.

IP66 halogen IK07 650°C

Technische Änderungen vorbehalten. 29.04.2024 © Zumtobel - 5 Jahre Garantie gemäß Garantiebedingungen unter www.zumtobel.com/garantie